Cadena Porta Cables
T75.50 C/R

Producidas en Nylon - Color estándar: Negro
Rango de Temperatura: - 30º ~120ºc;

Sistema de apertura que facilita el cambio y mantenimiento de los cables y mangueras;

Modelo con separador de cables;

Modelo con refuerzo por remache.
*Recomendada para cables hidráulicos o con largo de la cadena superior a 4 metros.

Especificaciones Técnicas

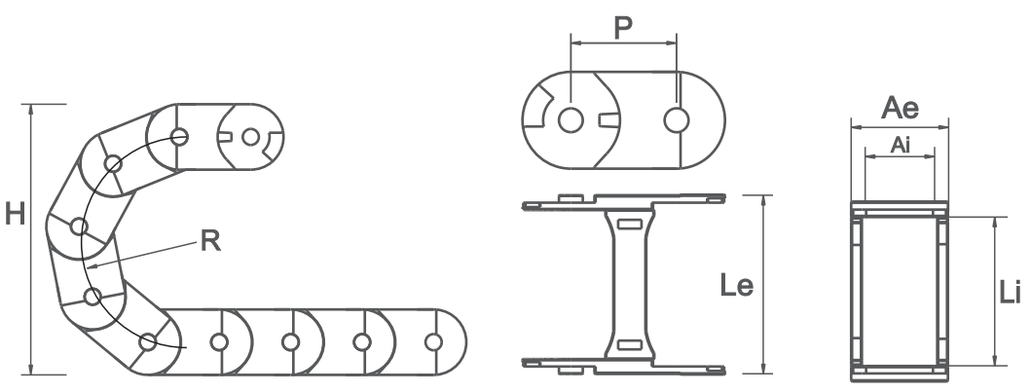

CÓDIGO	DESCRIPCIÓN	MEDIDA INTERNA (Li x Ai)	MEDIDA EXTERNA (Le x Ae)	ALTURA (H)	RADIO (R)	PSSO (P)	ESLABÓN/ METRO	PESO/ METRO
03696	CADENA PORTA CABLES T75.50.R100mm C/ REFUERZO	75X50	103X65	270	100	71	14	2090gr
03697	CADENA PORTA CABLES T75.50.R150mm C/ REFUERZO	75X50	103X65	370	150	71	14	2090gr

Terminal de Fijación

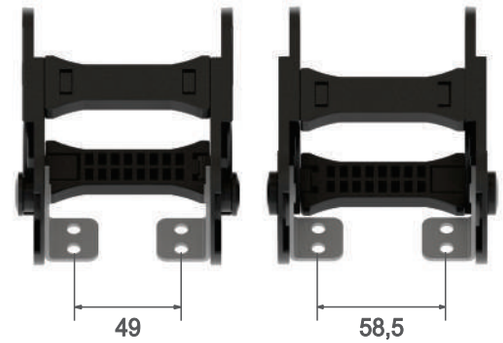

Ángulo de posición

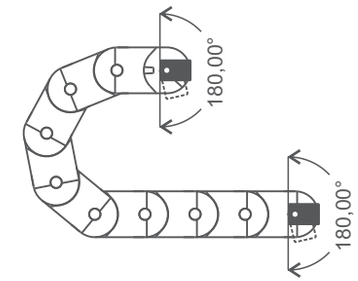

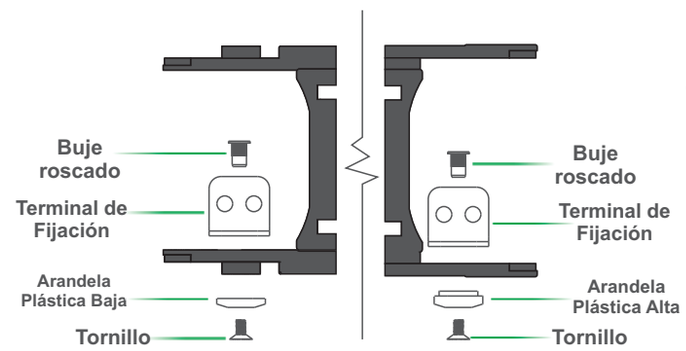

Posicionamiento interno o externo

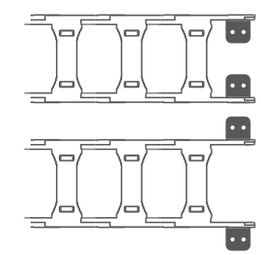

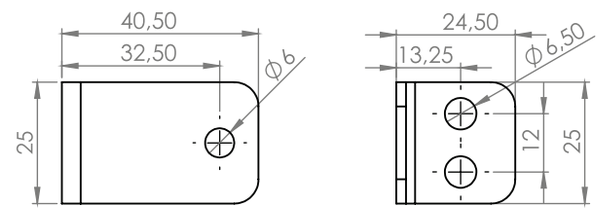

Terminal metálico con aquiero

CÓDIGO	DESCRIPCIÓN	MEDIDA INTERNA (Li x Ai)	MEDIDA EXTERNA (Le x Ae)
03718	CONJUNTO TERMINAL	75X50	105X65

*Unidade de medida: milímetros

Separador de cables (Cód. 03558)

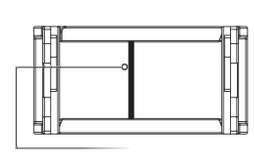

Ejemplo de posición en el interior del eslabón

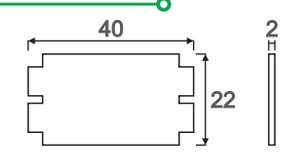

* Recomendado poner 1 separador a cada 3 eslabones.

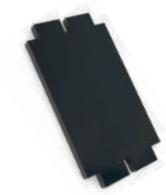

Esquema de Montaje

Paso 1

Paso 2

Paso 3

Encaje Final

*Llave opcional disponible para ayudar en el montaje (Cód.03684)