Cadena Porta Cables
T50.25

- Producidas en Nylon - Color estándar: Negro
  Rango de Temperatura: - 30º ~120ºc;
- Sistema de apertura que facilita el cambio y mantenimiento de los cables y mangueras;
- Modelo con separador de cables;

Especificaciones Técnicas

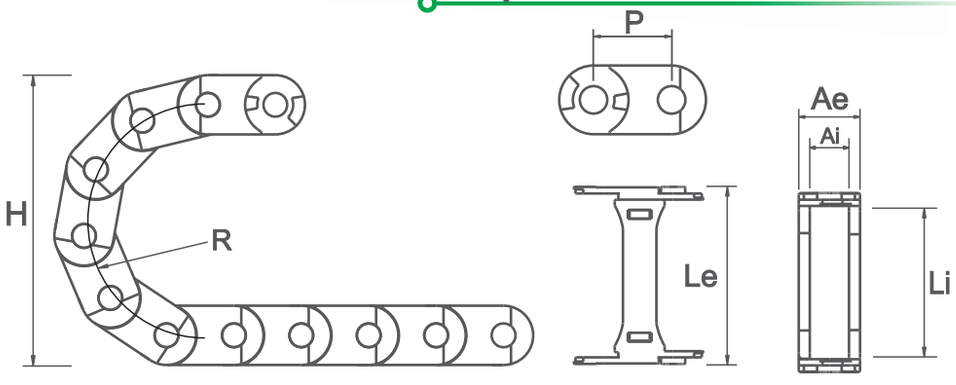

CÓDIGO	DESCRIPCIÓN	MEDIDA INTERNA (Li x Ai)	MEDIDA EXTERNA (Le x Ae)	ALTURA (H)	RADIO (R)	PASO (P)	ESLABÓN/ METRO	PESO/ METRO
03840	CADENA PORTA CABLES T50.25.R75	50X25	67X40	190	75	46	22	1232gr
03841	CADENA PORTA CABLES T50.25.R100	50X25	67X40	240	100	46	22	1232gr

Terminal de Fijación

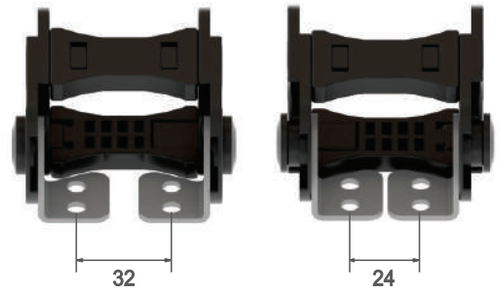

Ángulo de posición

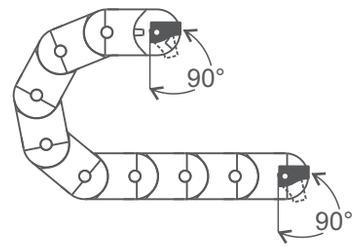

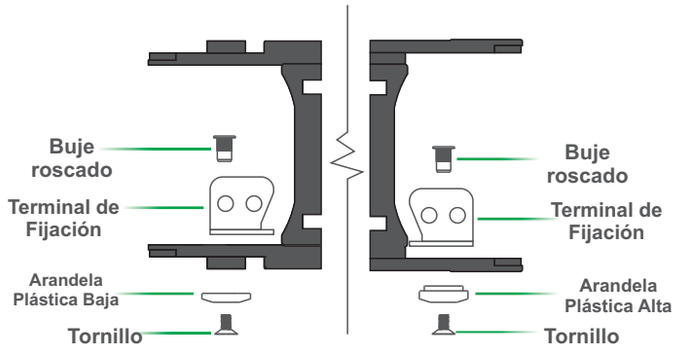

Posicionamiento interno o externo

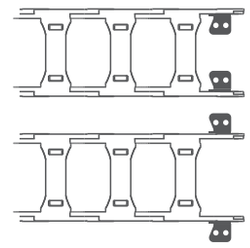

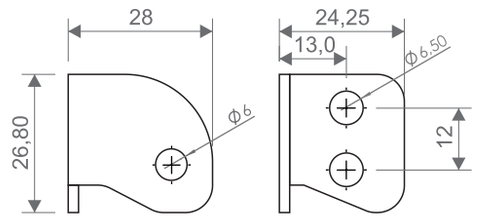

Terminal metálico con agujero

CÓDIGO	DESCRIPCIÓN	MEDIDA INTERNA (Li x Ai)	MEDIDA EXTERNA (Le x Ae)
03856	CONJUNTO TERMINAL	50X25	76X40

*Unidade de medida: milímetros

Separador de cables (Cód. 03860)

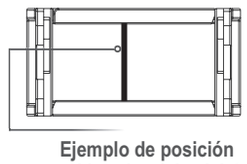

Ejemplo de posición en el interior del eslabón

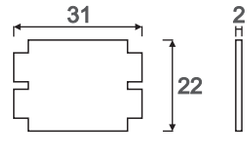

* Recomendado poner 1 separador a cada 3 eslabones.

Esquema de Montaje

Paso 1

Paso 2

Paso 3

Encaje Final

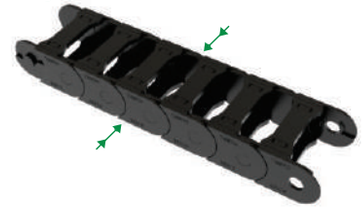
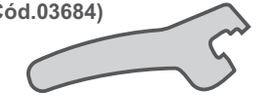
*Llave opcional disponible para ayudar en el montaje (Cód.03684)